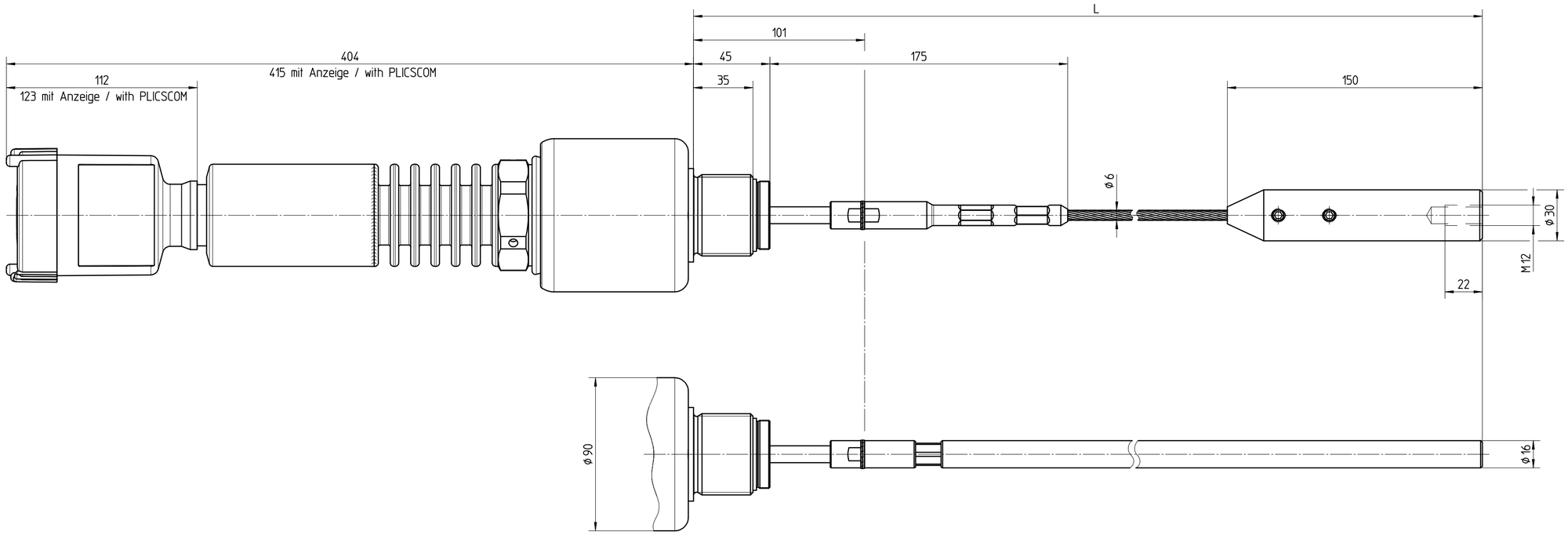

FLEX66, 67
-200 ... +400 °C 400 bar mit Seil
Ausführung Edelstahl
FLEX66, 67
-200 ... +400 °C 400 bar with rope
Version stainless steel

FLEX66, 67
-200 ... +400 °C 400 bar mit Stab
Ausführung Edelstahl
und Alloy C-22
FLEX66, 67
-200 ... +400 °C 400 bar with rod
Version stainless steel
and alloy C-22

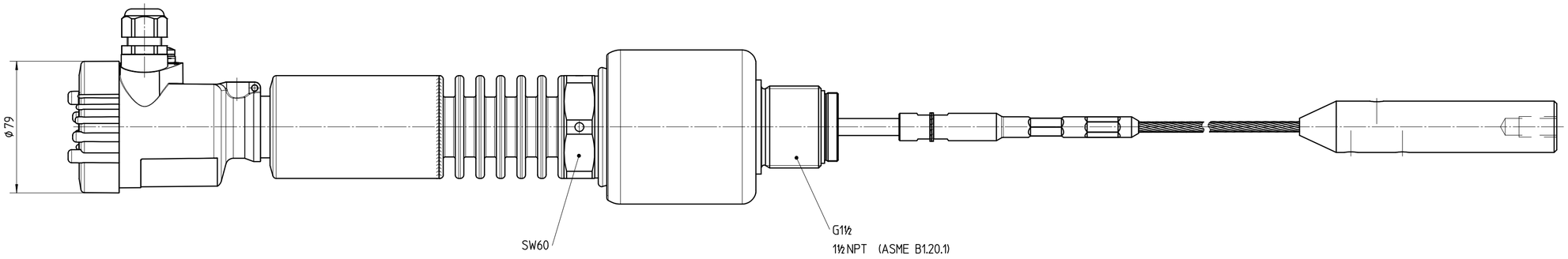

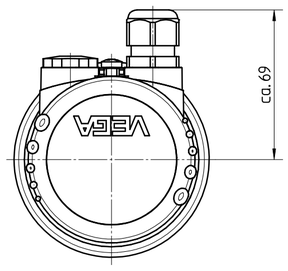

Diese Zeichnung bleibt Eigentum der Firma VEGA-Grieshaber KG
Sie darf ohne unsere Genehmigung weder kopiert,
noch 3. Personen oder Konkurrenzfirmen mitgeteilt werden.
(§ 2 Abs.1 Ziff.7 UrhG vom 09.09.1965)

This drawing remains property of VEGA-Grieshaber KG
It may be neither copied nor informed to third persons
or competitors without our approval.
(§ 2 paragraph 1 fig.7 copyright act of 9th Sept. 1965)

		03	NPT Gewindeangabe hinzu. NPT thread data added.	23.02.2010	dietmeierj	dietmeierj
		02	Version FLEX67 und Alloy C-22 hinzu. Version FLEX67 and alloy C-22 added.	14.10.2008	dietmeierj	arnoldt
		01	Zeichnung überarbeitet, Bemaßung ergänzt. Drawing revised, dimensioning added.	17.10.2007	moreiras	dietmeierj
Passmaß/tol.dimens.	Abmaß/allowance	Änderung / changing		Datum / Date	gezeichnet / freigegeben drawn / checked	

Freimaßtoleranz general tolerance	gezeichnet drawn	Datum/Date 09.12.2004	Name/Name moreiras	Benennung FLEX66, 67 -200...+400°C 400bar Sensorgehäuse Ku. Einschraubv.	Description FLEX66,67 -200...+400°C 400bar plastic housing screw in v.
	freigegeben checked	16.12.2004	dietmeierj		

Werkstoff / Material	Maßstab Scale 1:2	VEGA Grieshaber KG Postfach 1142 77757 Schiltach Germany	Art.Nr. / Art.No. MB2381	And.-Zust. / Vers. 03
	Originalformat size of origin A2		Zchngs.-Nr. / Drawing No. MB2381	
			Var.Fam.:	Var.Fam.2:
			Teil ähnl. / sim. part	Ersatz f. / replacement f.
			Arb.Anw. / work.instr.	